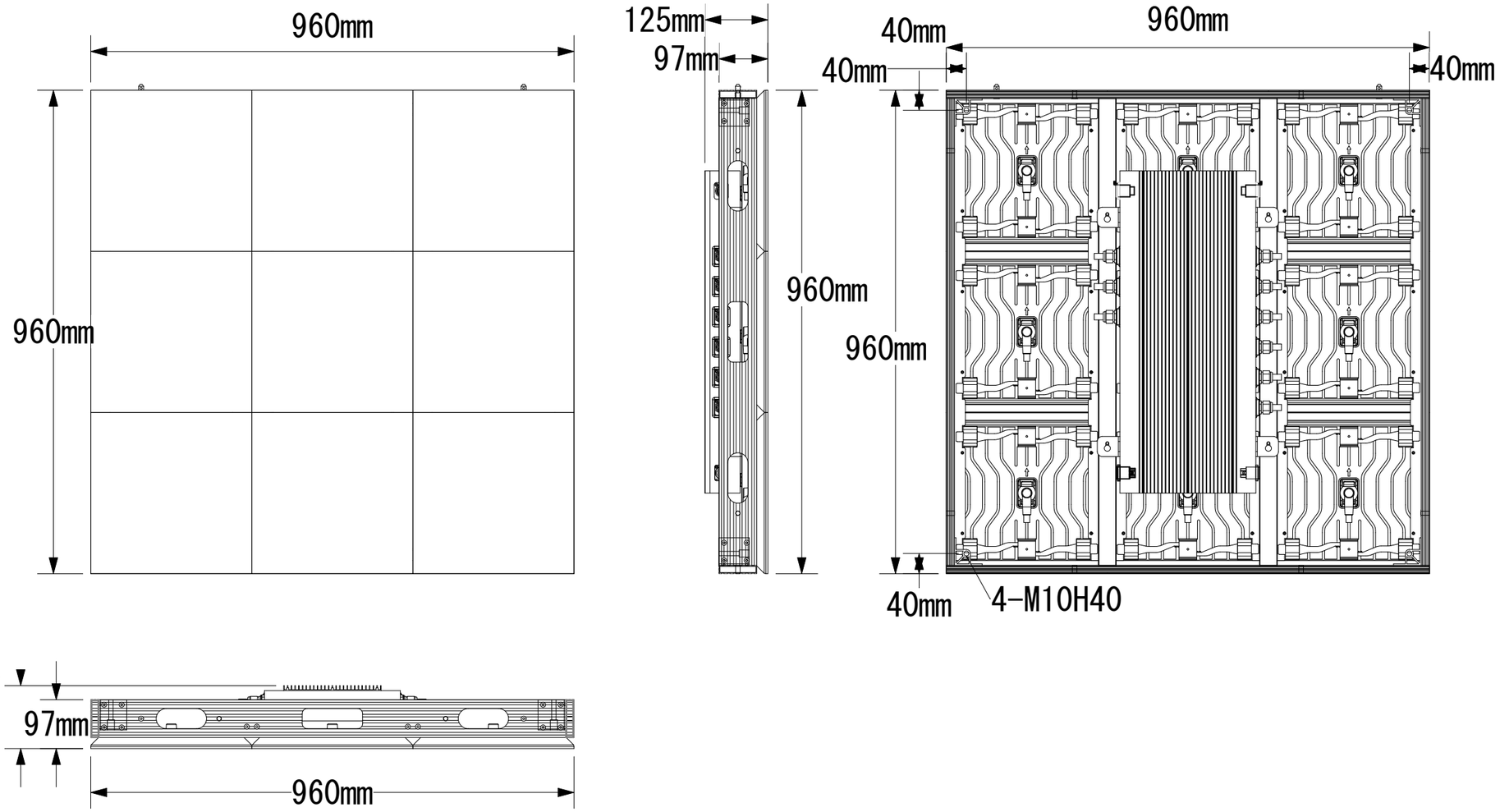

	図面内容	工事名	モデル	BREEZE VISION 株式会社		スケール 1/10
			W series WPOS 960x960mm	照査	設計	図番