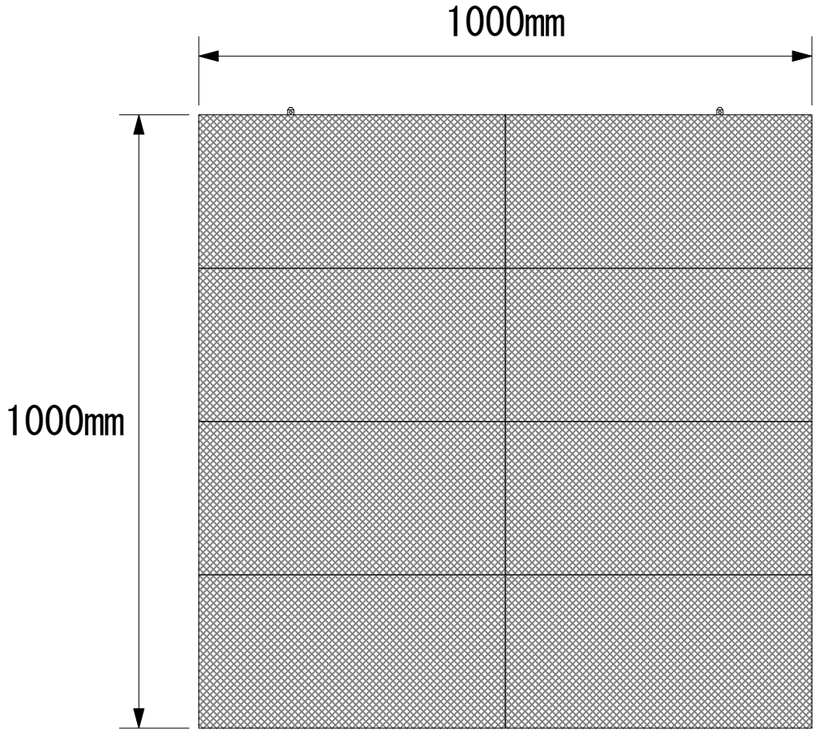

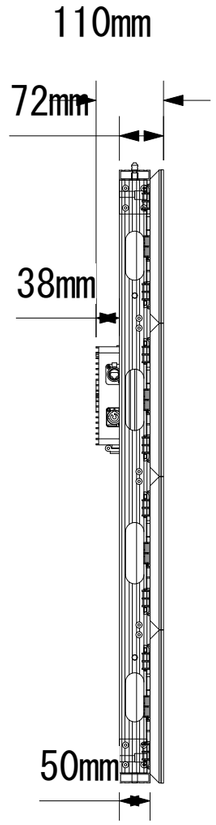

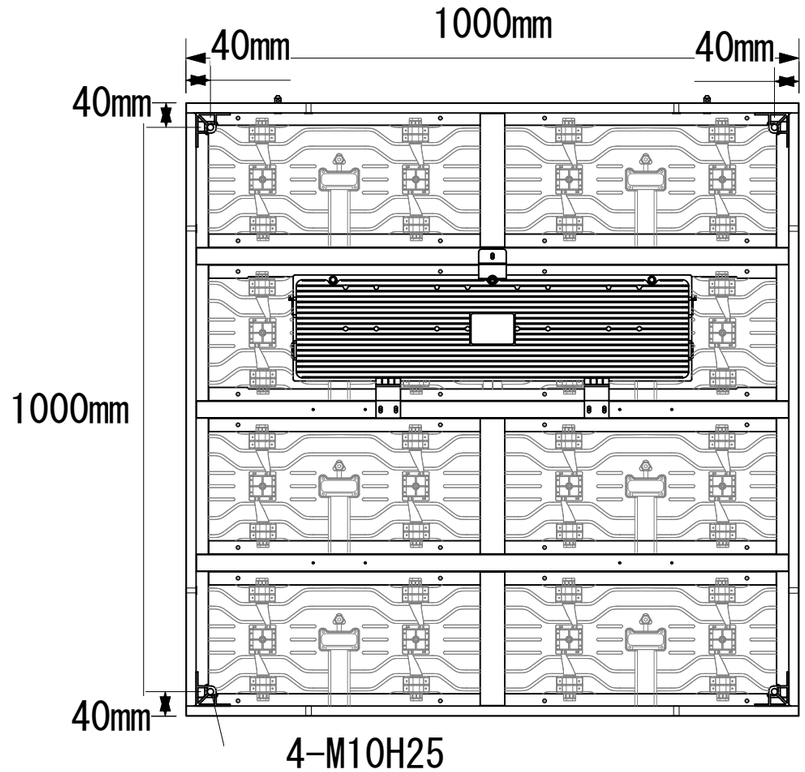

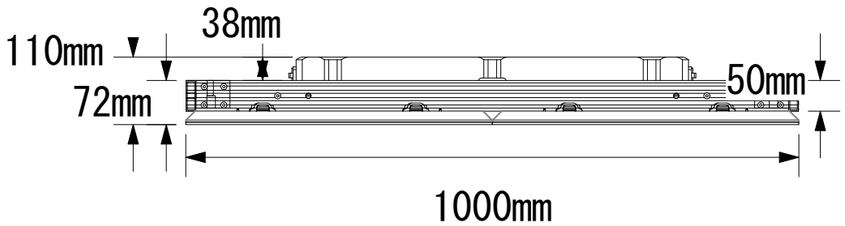

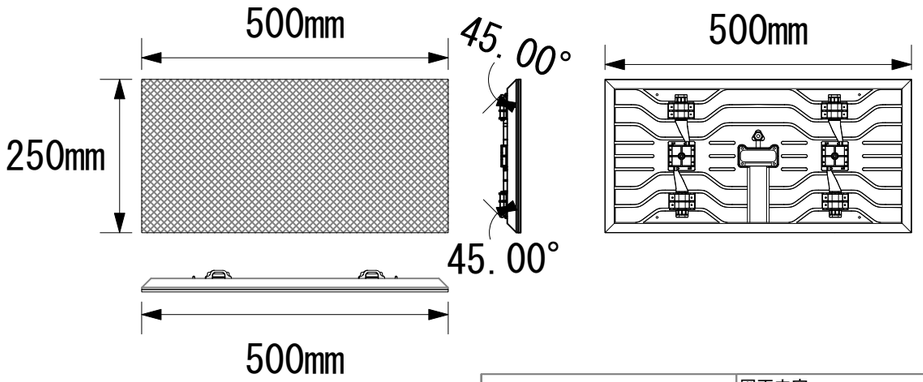

	図面内容	工事名	モデル	BREEZE VISION 株式会社		スケール
			W series WPO 1000x1000mm			1/10
				照査	設計	図番